Стекло для минерализации и дистилляции
Качество решает все

Собственное производство и многолетний опыт позволяют компании постоянно улучшать качество стеклянных изделий. Мы предлагаем лучшее соотношение «цена – качество» для посуды, ежедневно используемой в работе.

Стеклянные принадлежности BUCHI
Преимущества за счет высокого качества и точности

Опыт BUCHI в производстве стеклянных изделий позволяет создавать принадлежности отличного качества и гарантирует максимальный уровень безопасности и высокую эффективность за счет точного соблюдения строгих стандартов.

Преимущества стеклянных принадлежностей BUCHI

Высококачественное сырье

· Использование только боросиликатного стекла 3.3 DURAN®

· Высокая химическая стойкость к воздействию кислот, щелочей и органических веществ

· Устойчивость к скачкам температур и высоким температурам, а также низкий коэффициент термического расширения

Точность

· Постоянный контроль равномерности толщины стекла

· Оптимальная теплопередача

· Высокая точность для надёжной герметизации соединений

Практический опыт

· Уникальные машины собственной разработки автоматизируют производственные процессы, обеспечивая высокий уровень воспроизводимости

· Десятилетия производственного опыта гарантируют наивысшее качество стекла

· Более 75 лет опыта в производстве стекла

Подходящая посуда на каждый случай

Поглотительный сосуд для определения содержания SO_2

Запатентованная технология BUCHI для определения содержания SO_2 при помощи паровой дистилляции с использованием специального поглотительного сосуда для SO_2, в котором SO_2 реагирует с эталонным раствором йода.

Специальные всасывающие модули

Специализированные всасывающие модули с ловушкой конденсата для водных образцов или для ускоренной минерализации при непрерывной подаче H_2O_2 через капиллярные воронки.

Наборы для минерализации

Набор для разложения с обратным холодильником с водяным или воздушным охлаждением для определения содержания:

· гидроксипролина в мясе;

· ХПК (химическое потребление кислорода) в воде и сточных водах;

· следов металлов при экологическом контроле.

Специальные каплеотбойники

Необходимость использования специального каплеотбойника зависит от таких факторов, как область применения или скорость обработки. Стеклянный каплеотбойник позволяет наблюдать за процессом дистилляции, в то время как пластиковый каплеотбойник более стоек и долговечен. Для специфических задач, где важно предотвратить вспенивание в приемнике или необходима эффективная прямая дистилляция, BUCHI предлагает каплеотбойник для анализа по методу Деварда. Уменьшенный каплеотбойник используется для прямой дистилляции, например, для определения содержания спирта.

Широкая номенклатура высококачественного стекла BUCHI
Оригинальные пробирки BUCHI

Типы пробирок	Кол-во	Номер для заказа	Изобра-жение
Пробирки микро 100 мл Для образцов объемом до 3 мл или массой до 0,2 г	4	11057442	1
Пробирки 300 мл Для образцов объемом до 200 мл или массой до 5 г	4	037377	2
Пробирки 300 мл Для образцов объемом до 200 мл или массой до 5 г	20	11059690	2
Пробирки 300 мл с делениями Для простой калибровки насоса для NaOH и H_2O	4	043049	
Пробирки 500 мл Для образцов объемом до 400 мл или массой более 4 г	1	026128	3
Пробирки 500 мл Для образцов объемом до 400 мл или массой более 4 г	4	043982	3
Пробирка 750 мл С всасывающей трубкой (только для дистилляции)	1	11058999	4
Пробирки со шлифом NS 29/32 Для разложения с обратным холодильником с воздушным или водяным охлаждением при использовании SpeedDigester	6	11058697	5

Принадлежности для пробирок	Кол-во	Номер для заказа	Изобра-жение
Стержни Для предотвращения неравномерного кипения	10	043087	6
Стеклянные заглушки Для незанятых позиций в штативе	4	040049	7

1 2 3 4 5 6 7

Критерии качества посуды для минерализации и дистилляции

Что особенного в форме пробирок BUCHI?

Пробирки BUCHI уникальны, так как они имеют больший диаметр, суженную зону конденсации, более толстые стенки, и в них помещается больший объем образца по сравнению с пробирками других производителей.
Эти различия обеспечивают существенные преимущества.

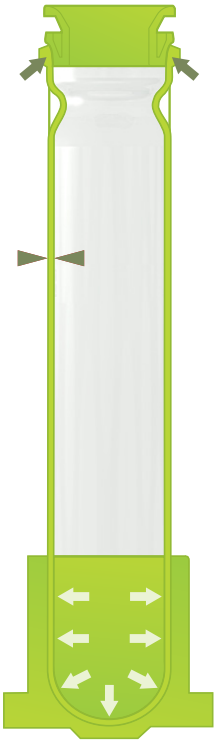

Экономия средств

· повышенный срок службы благодаря уникальному высококачественному ультратолстому стеклу (см. с.14)

· защита от коррозии благодаря точному соединению стеклянных деталей

Повышение безопасности

· гарантированное надёжное уплотнение против опасных испарений

· конструкция пробирки исключает места перегрева и разрушение стекла

Улучшение результатов

· высокая точность благодаря надёжной герметизации соединений

· надежность благодаря автоматизированной обработке образца без повреждения посуды

«С тех пор как мы начали пользоваться оригинальными пробирками BUCHI для анализа по методу Кьельдаля, мы больше не думаем об утечках, и точные результаты нам гарантированы. Это, конечно, связано с тем, что только продукция BUCHI отвечает самым высоким требованиям по качеству стекла и точности. Кроме того, уникальная толщина стеклянных стенок продлевает срок службы пробирок, что снижает затраты на замену».
Г-жа Равиван Махакусол, Betagro Science Service Center, Бангкок

Широкая номенклатура высококачественного стекла BUCHI
Принадлежности для дистилляции

KjelMaster K-375 KjelFlex K-360 Distillation Unit K-350 / K-355	Кол-во	Номер для заказа	Изобра-жение
Каплеотбойник, пластиковый Самый долговечный каплеотбойник	1	043590	1
Каплеотбойник, стеклянный Для наблюдения за процессом	1	043332	2
Каплеотбойник для анализа по методу Деварда Предотвращает перенос образца в приемник	1	043335	3
Каплеотбойник уменьшенный Без входа для щелочи для прямой дистилляции	1	11061393	4
Приемный сосуд 420 мл Для K-360 и K-375	1	043390	5
Приемный сосуд 340 мл Для K-360 и K-375	1	043333	6
Поглотительный сосуд для SO_2 Для определения содержания SO_2 при использовании K-355 и K-360	1	048680	7
Лабораторная емкость Емкость для титрования	1	053203	8
Холодильник	1	043320	9

KjelDigester K-446 / K-449	Кол-во	Номер для заказа	Изобра-жение
Шланговый соединитель Штуцер с шаровым шлифом (S19) для всасывающего модуля	1	11057159	1
Коллектор паров с шаровым шлифом Собирает пары, выделяющиеся при разложении образца, из четырех всасывающих модулей	1	11058825	2
Набор с коллектором паров с шаровым шлифом Включает коллектор паров, шланговый соединитель и зажим	1	11059983	3
Всасывающий модуль, стандартный Подходит для большинства применений	1	11058651	4
Всасывающий модуль с ловушкой для конденсата Для водных образцов, предотвращает стекание конденсата в пробирку с образцом и ускоряет минерализацию жидких образцов	1	11058827	5

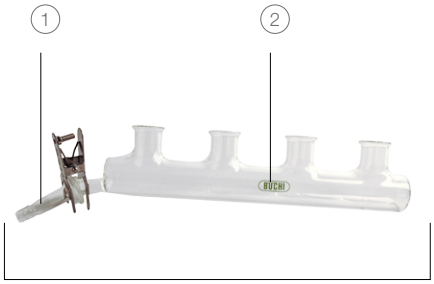

Минерализация по методу Кьельдаля

SpeedDigester K-425 / K-436 / K-439	Кол-во	Номер для заказа	Изобра-жение
Всасывающий модуль стандартный Для пробирок 300 мл, подходит для большинства задач	1	11055849	1
Всасывающий модуль с ловушкой для конденсата Для пробирок 500 мл, предотвращает стекание конденсата в пробирку с образцом и ускоряет минерализацию жидких образцов	1	11055851	2
Всасывающий модуль для ускоренной минерализации с подачей H_2O_2 Для пробирок 300 мл, включает капельные воронки и резиновые сальники	1	11055853	3
Капельные воронки для ускоренной минерализации с подачей H_2O_2	6	11056273	4
Всасывающий модуль для ускоренной минерализации с подачей H_2O_2 Для пробирок 300 мл, без воронок	1	11055852	5
Всасывающий модуль с ловушкой для конденсата Для пробирок 300 мл, предотвращает стекание конденсата в пробирку с образцом и ускоряет минерализацию жидких образцов	1	11055865	
Всасывающий модуль сторонних производителей Для пробирок сторонних производителей	1	11055850	

1

2

Ловушка для конденсата

4

5

3

Разложение с обратным холодильником

SpeedDigester K-425 / K-436 / K-439	Кол-во	Номер для заказа	Изобра-жение
Обратный холодильник с воздушным охлаждением Длина 700 мм, NS 29/32	6	11058300	1
Поглотительный сосуд NS 29/32 Для набора для кипячения с обратным холодильником с водяным охлаждением	1	11058377	2
Холодильник с водяным охлаждением NS 29/32 Для набора для кипячения с водяным обратным холодильником, длина 290 мм	1	11058692	3
Пробирки с шлифовым соединением NS 29/32 Для разложения с обратным холодильником	6	11058697	4
Набор для кипячения с водяным обратным холодильником Включает 6 холодильников с водяным охлаждением, 6 поглотительных сосудов и силиконовый шланг с быстроразъемной муфтой	1	11058227	5

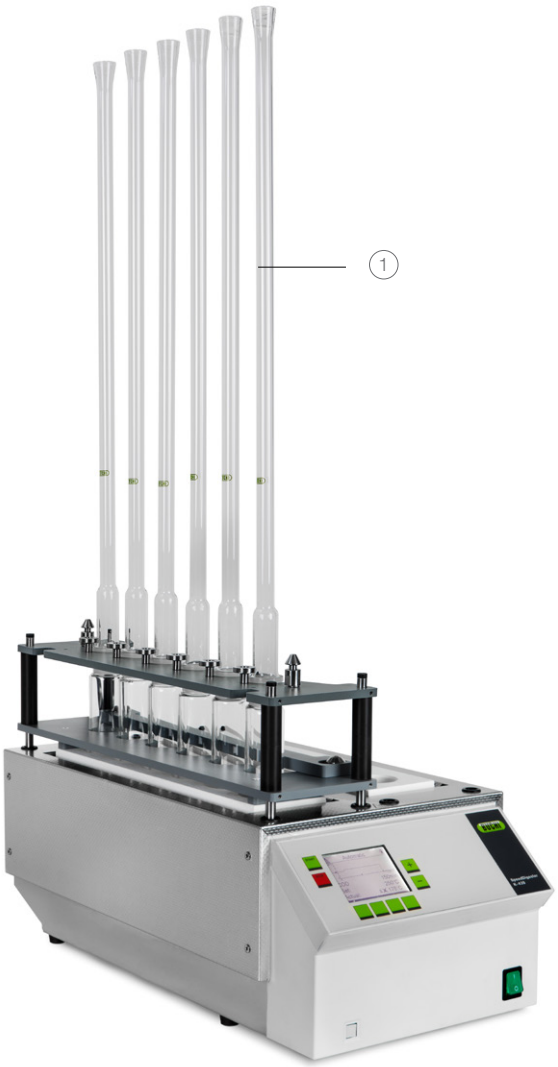

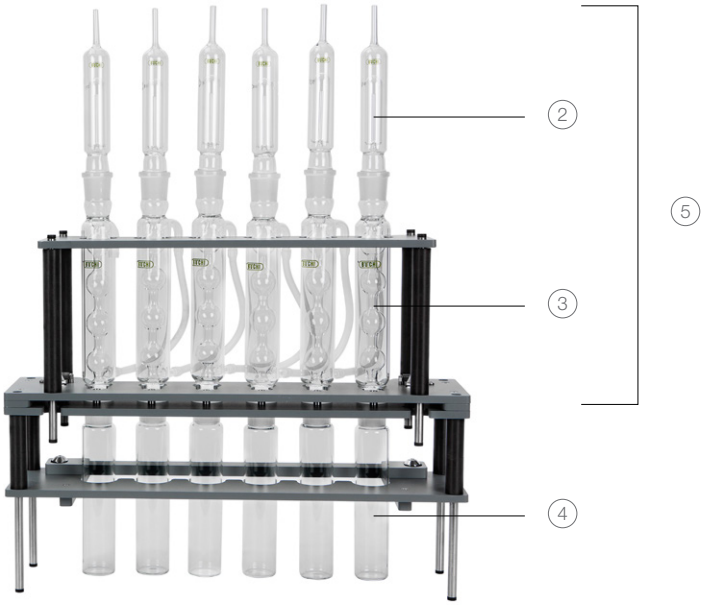

Широкая номенклатура высококачественного стекла BUCHI
Принадлежности для предварительной минерализации и очистки

Wet Digester B-440	Кол-во	Номер для заказа	Изобра-жение
Стеклянная крышка	1	036081	1
Стеклянная крышка с покрытием P+G Стеклянная крышка с пластиковым покрытием с разъемом SVL 22	1	11057429	2
Керамическая подставка на 4 позиции, Ø 56 мм	1	026663	3
Керамическая подставка на 4 позиции, Ø 48 мм	1	036676	4
Керамическая подставка на 6 позиций, Ø 39 мм	1	026661	5
Керамическая подставка без отверстий	1	026982	6
Ловушка для конденсата В сборе с разъемами	1	036119	7
Разъем со штуцером 10 мм Для подсоединения ловушки для конденсата к скрубберу	1	036077	8
Ловушка для конденсата Стеклянная трубка без разъемов	1	036080	9
Разъем со штуцером 15 мм Для подсоединения ловушки для конденсата со стеклянной крышкой	1	036076	10

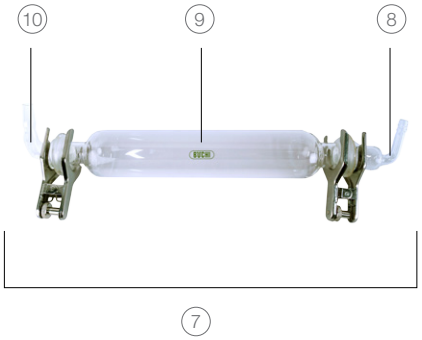

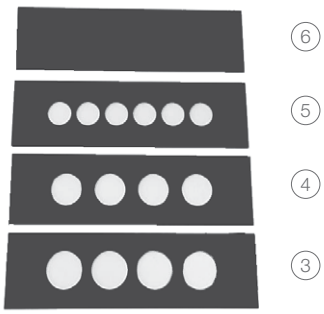

Scrubber K-415	Кол-во	Номер для заказа	Изобра-жение
Узел конденсации (для DuoScrub)	1	11058460	1
Приемный сосуд с запорным краном (набор TKN)	1	11056979	2
Приемный сосуд для конденсата	1	11057153	3
Емкость для нейтрализации С покрытием P+G	1	11057138	4
Поглотительный сосуд	1	037774	5
Холодильник с шаровым шлифом S35	1	11057152	6
Реакционный сосуд, 1,0 л	1	037797	7
Трубка для ввода в сборе Для узла реактора	1	037778	8
Узел реактора (для DuoScrub и TripleScrub)	1	11058461	9
Емкость для конденсации (вторичная)	1	025100	10
Шланговый соединитель S19 (шаровой шлиф)	1	11057159	11
Комплект TKN (для определения общего содержания азота) Простой сбор и слив конденсата, включает сливной кран, шланг и шланго-вый зажим	1	11057333	

Как проверить, что пробирки в хорошем состоянии?

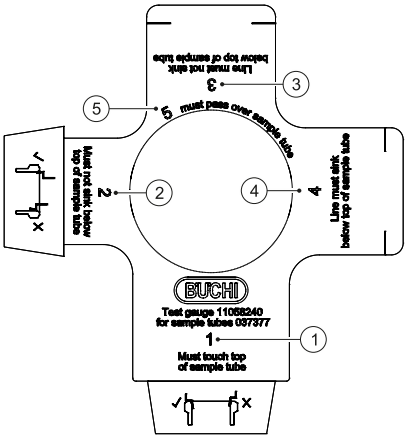

Чтобы проверить функциональную пригодность пробирок BUCHI, используйте шаблон.

Пробирки изнашиваются и повреждаются, особенно под воздействием NaOH и при мойке в посудомоечной машине. Во избежание утечек при дистилляции рекомендуется проверять каждую пробирку с помощью шаблона из комплекта поставки и выбраковывать все не прошедшие проверку пробирки.

Следуйте инструкциям к шаблону и выполните все пять шагов:

1. Должно касаться верхнего края пробирки
2. Не должно опускаться ниже верхнего края пробирки
3. Линия не должна опускаться ниже верхнег края пробирки
4. Линия должна опускаться ниже верхнего края пробирки
5. Пробирка должна проходить сквозь

Пробирки какого типа лучше всего подойдут для моих задач?

Тип пробирок	100 мл	300 мл	500 мл
Масса образца	< 0,2 г	0,1 – 5 г	> 4 г
Объем образца	2 – 3 мл	< 200 мл	< 400 мл
H_2SO_4	2 – 5 мл	5 – 30 мл	> 10 мл
Таблетки катализатора Кьельдаля	1	2	2
Рекомендации	Для гомогенных образцов с высоким содержанием азота/белка	Стандартная пробирка для большинства применений	Специально для больших объемов образца или сильнопенящихся образцов
Преимущества	Сокращение использования реагентов на 80 % по сравнению с пробирками 300 мл	Универсальная пробирка	Беспроблемное разложение сильнопенящихся образцов

Какие преимущества у пробирок BUCHI?

Оригинальные пробирки BUCHI гарантируют клиентам надежность, безопасность, точность и долговечность.

· Точное соединение: обеспечение герметичности
· Суженная зона конденсации: отсутствие брызг
· Большой диаметр: сокращение вспенивания
· Толстые стенки: длительный срок службы

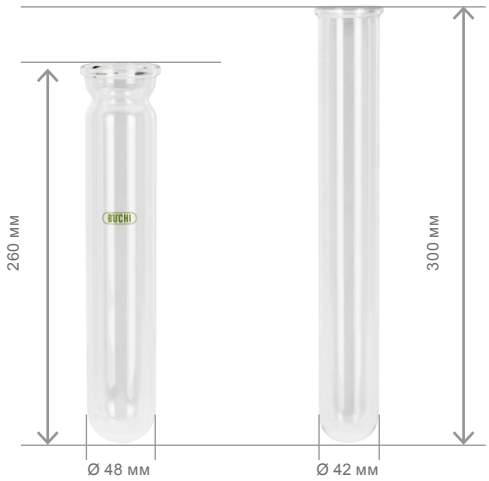

Тип пробирок	BUCHI	Сторонние производители
Длина (мм)	260	300
Толщина стенки посуды [мм]	2,3	от 1,8 до 2,2
Надежность	+	–
Диаметр (мм)	48	42
Объем, мл	300	250
Суженная зона конденсации	Да	Нет
Срок службы (количество анализов)	4500	500

Как использование пробирок BUCHI влияет на эксплуатационные расходы?

Длительный срок службы

Ультратолстые стенки пробирок и запатентованный перенос образцов при помощи пара без контакта со щелочами гарантирует долгий срок службы пробирок, что существенно снижает эксплуатационные расходы.

Преимущества за счет:
- сокращения времени до получения результатов, так как промежуточный этап чистки пробирок теперь не требуется;
- сокращения расходов на техническое обслуживание, так как нет необходимости перемещать пробирки по время обработки;
- увеличения срока службы пробирок благодаря кратковременному контакту с реагентами.

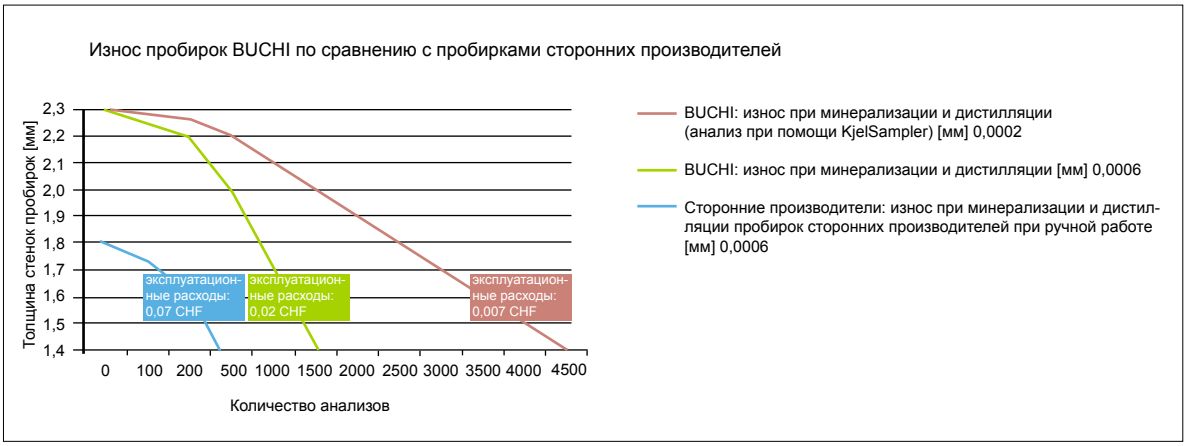

Диаграмма показывает, что пробирки BUCHI можно использовать до 4500 раз (с KjelSampler), в то время как пробирки сторонних производителей приходилось менять после 500 использований.

Эксплуатационные расходы существенно сокращаются, так как толстостенные пробирки BUCHI можно использовать для большего количества анализов в ручном режиме. Использование полностью автоматизированной системы KjelMaster с запатентованным переносом образцов при помощи пара без контакта со щелочами гарантирует еще более долгий срок службы пробирок.

Минерализация – почему пробирки BUCHI являются лучшим выбором?

По сравнению с пробирками, копирующими форму пробирок BUCHI
Недостатки проектирования и изготовления часто выражаются в низком качестве стекла, оказывающем негативное воздействие во время рабочего процесса:

Недостаток	Эффект
1. Неточность в конструкции ободка и горла	Испарения при утечке: · угроза для здоровья, коррозия; · заниженное содержание азота.
2. Низкое качество стекла	Пузырьки воздуха в стекле являются причиной: · трещин и повреждения посуды; · сокращения срока службы пробирок.
3. Неточность формы круглого дна	Физическое напряжение: · повреждение посуды из-за плохого контакта и перегрева; · загрязнение дигестора при повреждении пробирок; · перегрев и задержка закипания вызывают перекрестное загрязнение.

Дистилляция – только пробирки BUCHI обеспечивают надежность работы

По сравнению с пробирками, копирующими форму пробирок BUCHI
Недостатки проектирования и изготовления часто выражаются в низком качестве стекла, оказывающем негативное воздействие во время рабочего процесса:

1. Неточность в конструкции ободка и горла	Утечки вызывают: · низкое восстановление азота; · остановка работы из-за проблем с определением пробирок.
2. Неправильная длина пробирки	Пробирка слишком длинная: · погружная трубка K-376 не достает дна пробирки, образец не переносится. Пробирка слишком короткая: · погружная трубка K-376 не помещается в пробирку, возникает ошибка защиты.
3. Неточность в конструкции ободка	Слишком узкий: · утечки и заниженное содержание азота. Слишком широкий: · повреждение подставки для пробирок.

Distributors

Quality in your hands

Контактная информация компании BUCHI:

BUCHI Russia/CIS
127287, Россия, Москва
2-я Хуторская ул., 38А стр.1
Тел. +7 495 36 36 495
Факс +7 495 981 05 20

russia@buchi.com | www.buchi.ru

Нашу компанию представляют более 100 дистрибьюторов по всему миру.
Найдите представителя в своей стране: www.buchi.com

11595089 ru 1509 A/Возможны изменения технических данных без предварительного уведомления/
Quality Systems ISO 9001.
Версия на английском языке считается исходной и служит основой для перевода на все остальные языки.